VÝKRES TVARU OPĚR O1, O4

O1 - ŘEZ A
M 1:50

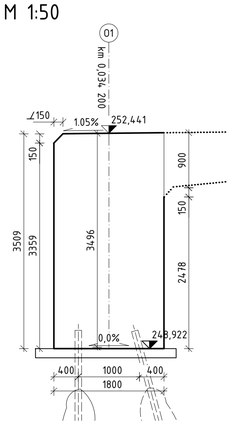

O1 - POHLED D
M 1:50

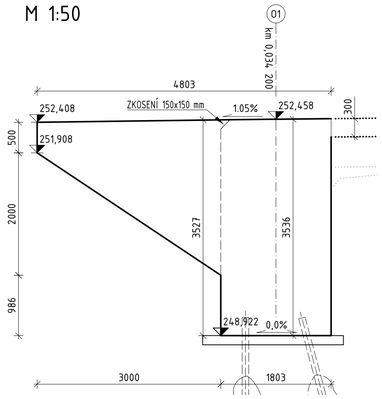

O1 - ŘEZ V OSE ULOŽENÍ
M 1:50

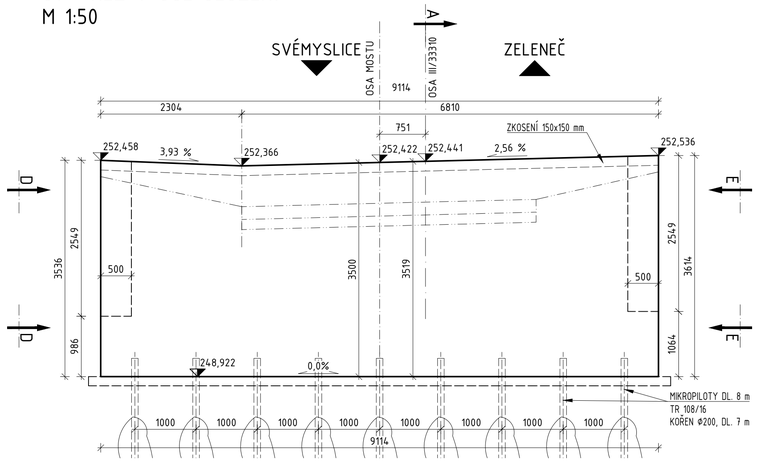

O1 - POHLED E
M 1:50

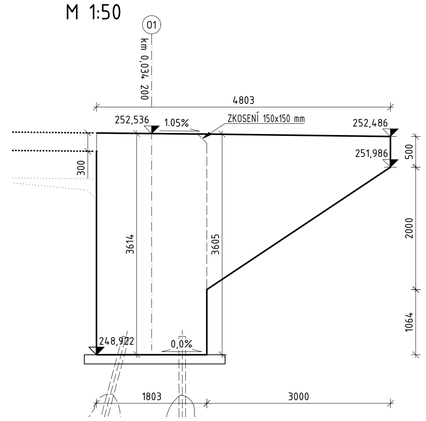

O1 - PŮDORYS
M 1:50

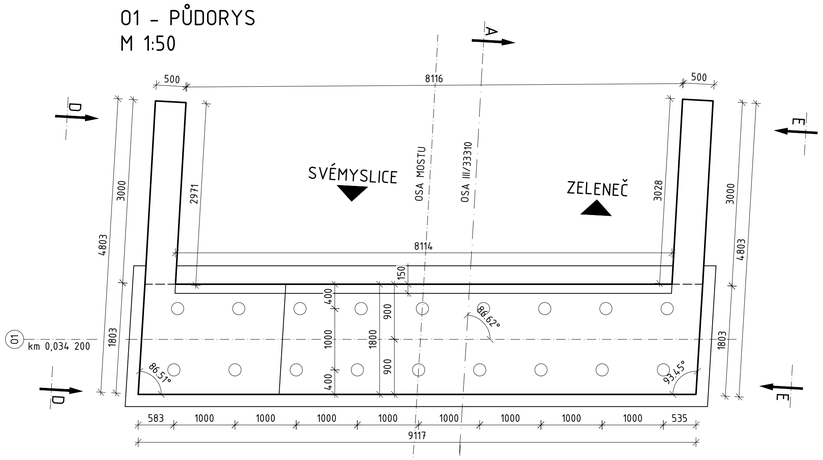

O4 - PŮDORYS
M 1:50

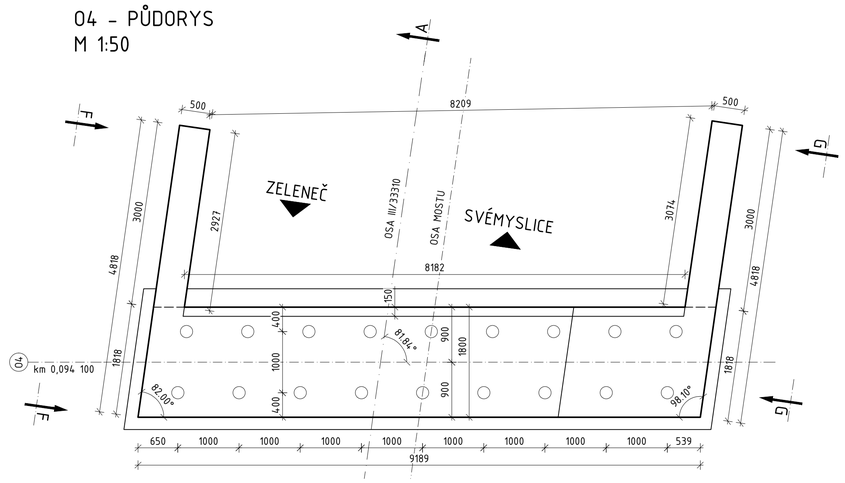

SPECIFIKACE BETONU:
DLE ČSN EN 206 A ČSN P 73 2404

OPĚRY A KŘÍDLA	C30/37-XC4,XF2,XD1
PILOTY	C25/30-XC2,XA1
ŠABLONY PRO VRTÁNÍ PILOT	C16/20-X0

POZNÁMKY:
- VŠECHNY ČÁSTI KONSTRUKCE V TRVALÉM STYKU SE ZEMINOU BUDOU OPATŘENY IZOLACÍ PROTI ZEMNÍ VLHKOSTI
- ZKOSENÍ VŠECH HRAN 30 x 30 mm

O4 - ŘEZ A
M 1:50

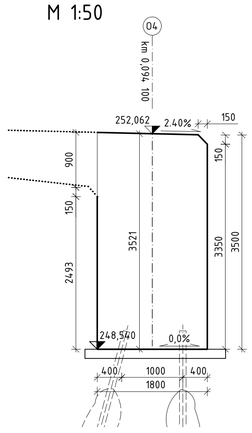

O4 - POHLED F
M 1:50

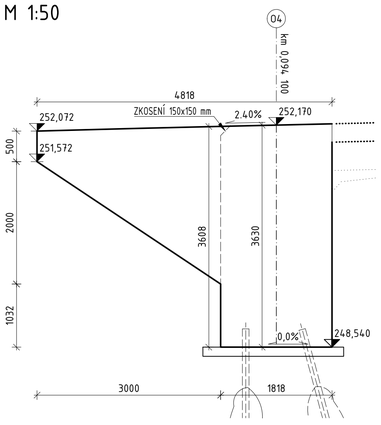

O4 - ŘEZ V OSE ULOŽENÍ
M 1:50

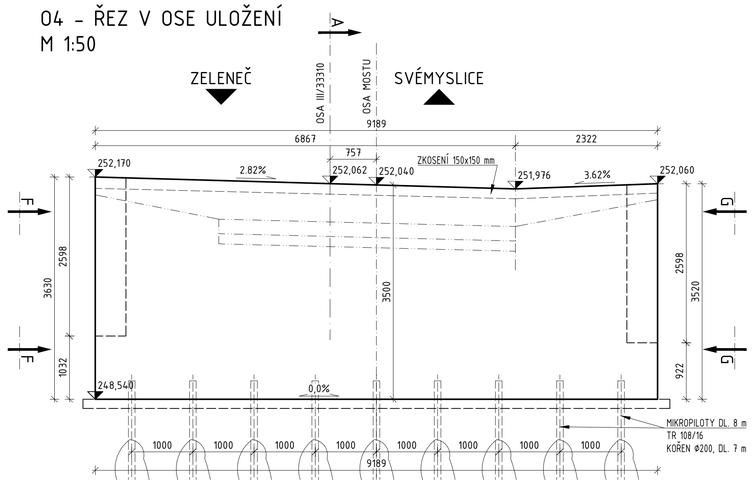

O4 - POHLED G
M 1:50

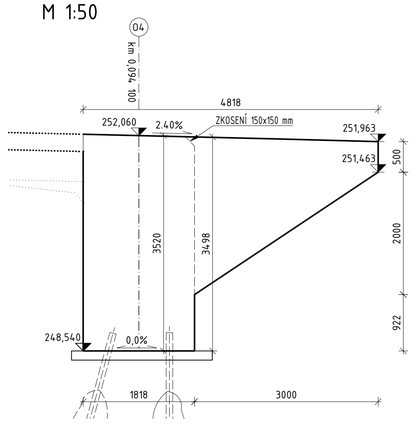

Souřadnicový systém: JTSK
Výškový systém: Bpv

OBJEDNATEL:	Středočeský kraj ZBOROVSKÁ 11 150 21, PRAHA 5	GENERÁLNÍ PROJEKTANT:	AF-CITYPLAN s.r.o. MAGISTRŮ 1275/13 140 00 PRAHA 4 tel.: +420 277 005 526 fax.: +420 224 922 072 www.af-cityplan.cz www.afconsult.com
NÁZEV PROJEKTU:	III/33310 SVÉMYSLICE, MOST EV.Č. 33310-4		
ČÁST / NÁZEV DOKUMENTU:	C		
STAVEBNÍ OBJEKT:	SO 201 Most ev.č. 33310-4		
PŘÍLOHA:	Výkres tvaru opěr O1, O4		
HLAVNÍ INŽENÝR PROJEKTU:	Ing.L.Vykoukal	Č. ZAKÁZKY:	16 - 22 - 059
ZODPOVĚDNÝ PROJEKTANT:	Ing.I.Bálik	STUPEŇ:	PDPS
VYPRACOVAL:	Ing. T. Kubín	ČÁST:	C.2
KONTROLA:	Ing.L.Vykoukal	PŘÍLOHA Č.:	C.2.6
MĚŘÍTKO: -	POČET A4: -	REVIZE: 1	DATUM: 11/2017

KOPIE Č.: